FLAMINGO M10/144D

570-600W

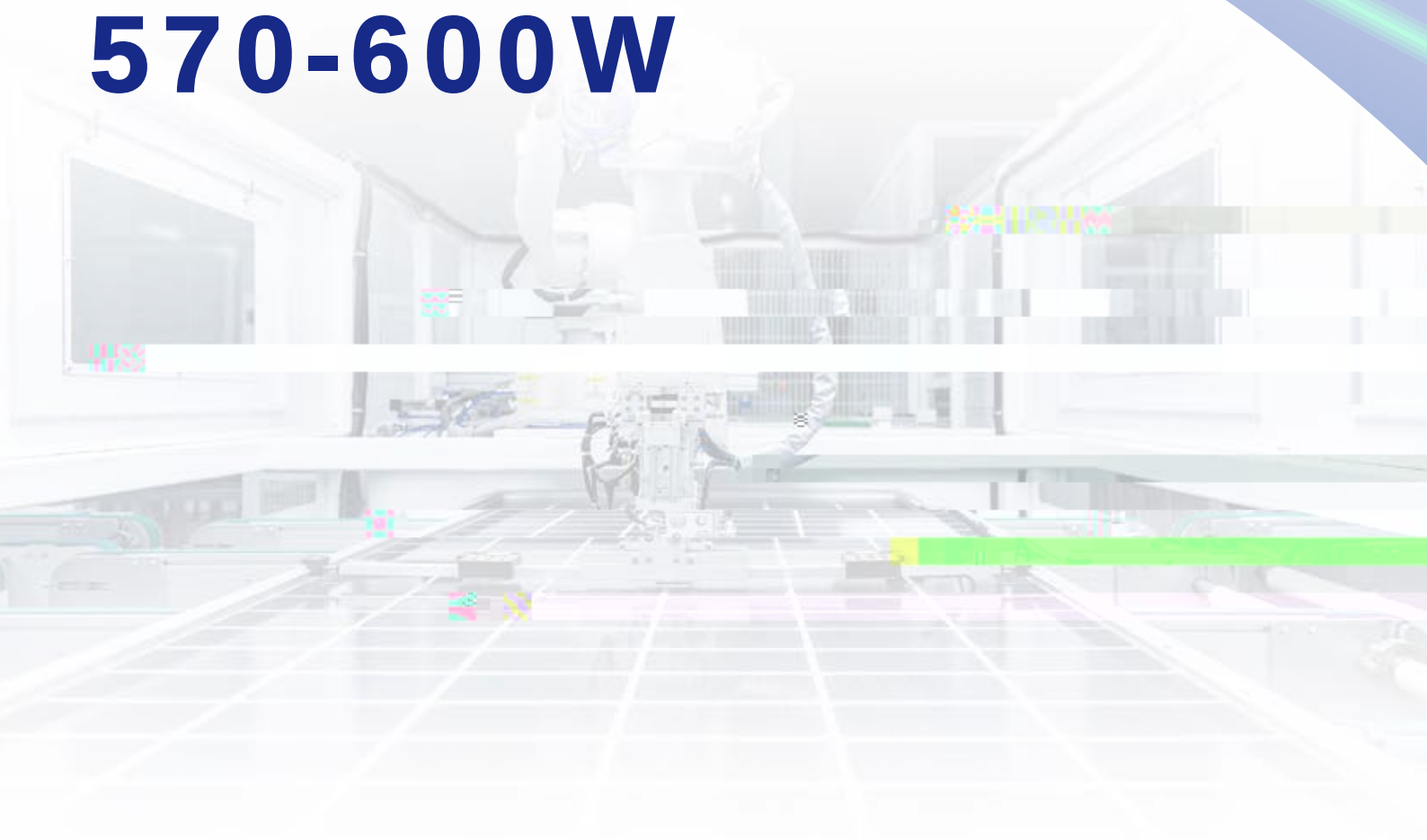

Typ ogniwa	TOPCon typu-N
Liczba ogniw	144 (2×72)
Kable wyjściowe	TüV 1×4mm ²
	(+)300 mm,(-) 200 mm długości lub ługość niestandardowa
Szkło	Przód: 2,0 mm, powłoka AR, półhartowane
	Tył: 2,0 mm, półhartowane
Rama	Rama z anodyzowanego stopu aluminium
Waga	31,0 kg (68,34 lbs)
Wymiary	2278×1134×30mm
Pakowanie	37 sztuk na palĄ1Ódn ung S ' Ґ î t C
	ف CŋC ب C℗—ج C un ddzhhłu (%)
Klasa ochrony	، 227 Ґ Ґ ĩ Ґ
	↑ 7 ĩ Ґ ض Ґ ڑ

22ض Ґ è ĩ Ґ ë Ґ

MÞ ĩ ض Ґ

	GK-1-72HTBD-570M		GK-1-72HTBD-575M		GK-1-72HTBD-580M		GK-1-72HTBD-585M		GK-1-72HTBD-590M		GK-1-72HTBD-595M		GK-1-72HTBD-600M	
	STC	NOCT	STC	NOCT	STC	NOCT	STC	NOCT	STC	NOCT	STC	NOCT	STC	NOCT
	570	430	575	434	580	438	585	442	590	446	595	450	600	454
	50.87	48.35	51.07	48.56	51.27	48.73	51.47	48.92	51.67	49.12	51.87	49.26	52.07	49.44
	14.05	11.49	14.11	11.54	14.17	11.59	14.23	11.64	14.29	11.69	14.35	11.74	14.41	11.79
	42.29	40.01	42.44	40.14	42.59	40.30	42.74	40.45	42.89	40.58	43.04	40.72	43.19	40.86
	13.48	10.75	13.55	10.81	13.62	10.87	13.69	10.93	13.76	10.99	13.83	11.06	13.90	11.12
	22.1		**22.3**		**22.5**		**22.7**		**22.8**		**23.0**		**23.2**	

Uwaga: 1. STC: Natężenie promieniowania 1000 W/m², temperatura ogniwa 25 , AM=1,5 2. NOCT: Natężenie promieniowania 800W/M², temperatura otoczenia 20 AM=1,5, prędkość wiatru 1M/S

Przyrost mocy po tylnej stronie	5%	10%	20%
Maksymalna moc przy STC (Pmax)	614.3	643.5	702.0
Napięcie obwodu otwartego (Voc/V)	51.7	51.7	51.7
Prąd zwarciowy (Isc/ A)	15.2	15.9	17.3
Maksymalne napięcie zasilania (Vmp/ V)	42.7	42.7	42.7
Maksymalny prąd zasilania (Imp/ A)	14.4	15.1	16.4
Wydajność modułu (%)	23.8	24.9	27.2

*Powyższe dane mają jedynie charakter informacyjny. Przy podpisywaniu umowy obowiązuje najnowsza wersja specyfikacji produktu.